FIRST ANGLE PROJECTION

(ALL DIMENSIONS ARE IN mm.)

THE INFORMATION ON THIS DOCUMENT IS THE PROPERTY OF BHARAT HEAVY ELECTRICALS LIMITED.
IT MUST NOT BE USED DIRECTLY OR INDIRECTLY IN ANY WAY DETRIMENTAL TO THE INTEREST OF THE COMPANY.

स्कैच क्र./DRGAWING NO. 3 668 08 00432

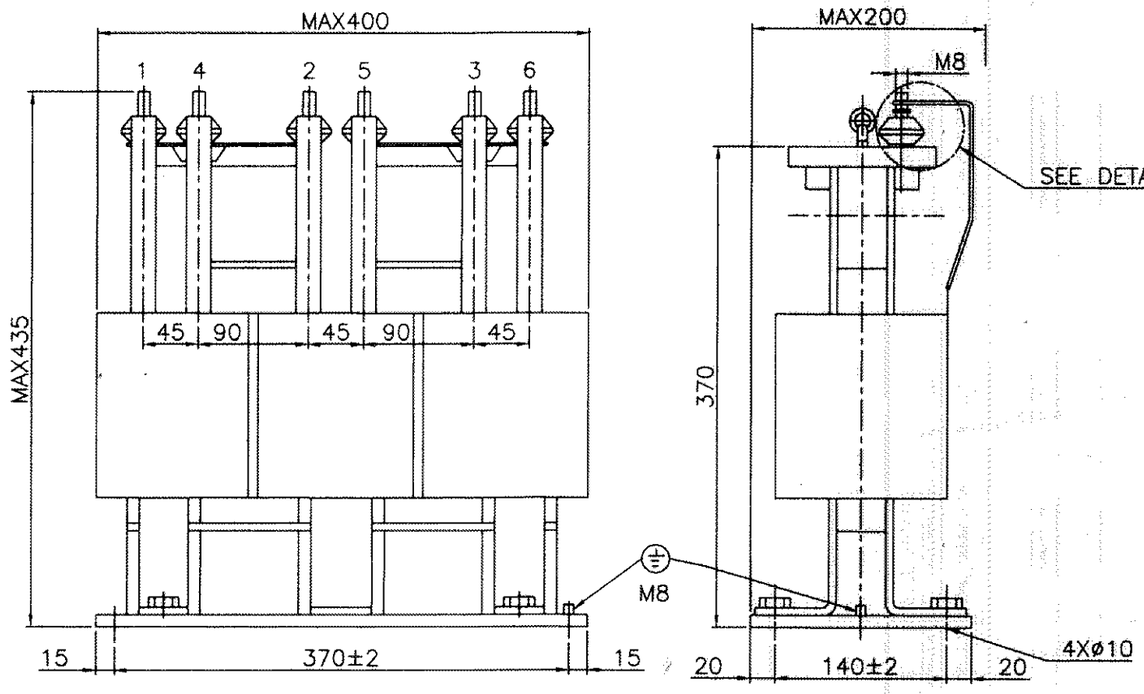

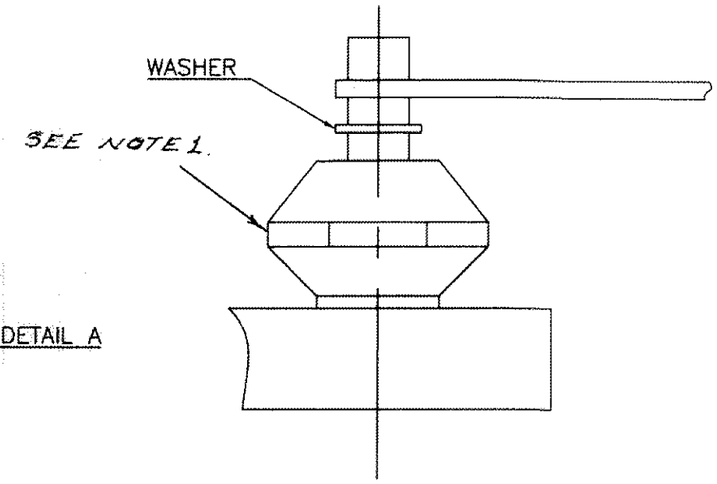

DETAIL A
SCALE 1:2

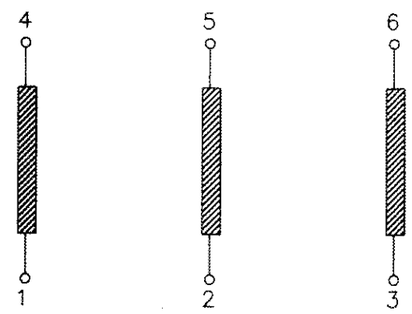

NOTE :-

1. ALL INSULATORS SHOULD BE OF MICAVAR TYPE.

STYLE CODE:- BP9047576810

कम्प्यूटर ड्राइंग
फाईल क्र.- CEET2396

ADDITIONAL INFORMATION

STATUS OF DRAWING M

DISTRIBUTION OF PRINTS

OFFICE COPY	– 1
SWM	– 4
TCX (SWM)	– 1

उत्पाद का प्रकार या ग्राहक/परियोजना का नाम
TYPE OF PRODUCT OR NAME OF CUSTOMER/PROJECT

AUX. CONVERTER FOR WAG9/WAP 5 LOCO
M/S CLW CHITTARANJAN

बी.एच.ई.एल. भारत हेवी इलेक्ट्रिकल्स लिमिटेड भोपाल
BHEL BHARAT HEAVY ELECTRICALS LTD. BHOPAL

	नाम /NAME	हस्ता/SIGN.	दि./DATE
बनाया DRN.	R.C.B.	-Sd-	13.09.03
जाँचा CKD.	O.P.S.	-Sd-	15.09.03
स्वीकृत APPD.	D.K.T.	-Sd-	15.09.03

ने.रि की संख्या NO. OF VAR. -

विभाग DEPT. CEE	अन.टल.नाप की त्रुटि UNTOL DIMS. GR.		अनुपात SCALE	भार कि. ग्रा. WEIGHT (K.G.)	असे. ड्राईंग का संदर्भ REF. TO ASSY.
कोड CODE. 407	REF CG 06503		1:5	90	-

मद संख्या ITEM NO. - | मद संख्या NO. OF ITEM -

शीर्षक/TITLE PURCHASE SPECIFICATION
3 PH. CHOKE

ड्राईंग क्र./DRGAWING NO. 3 668 08 00432 | पुन./REV. 03

शीट क्र./SHT.NO 01 | शीटों की सं./NO.OF.SHT. 02

REF. DRG. NO.	SIGN. & DATE
3EHE428056P001	

INVENTORY No.

REV.	DATE		REV.	DATE		REV	DATE		
03	5-4-05	ALTD. CKD APPD	02	24/3/04	ALTD CKD. APPD.	01	12.2.04.	ALTERED R.C.B. CHECKED O.P.S. APPROVED D.K.T.	
	NOTE 1 ADDED.			POINT 7 UPDATED BASED ON RDSO DISCUSSION.			SHT. 02 REVISED.		

KANSARA/RITA